一. 用途和特点

专业级宽温型温湿度变送器的传感器采用进口高稳定性敏感元件，探测范围宽，可对-40℃～120℃及0%RH～100%RH 范围之内的温湿度进行精确测量，主电路宽范围温度补偿，增加大数据网格化特有专利技术优化性能，产品工作稳定可靠，探头抗结露。适合于所有温湿度监测场所，尤其针对轨道交通测量领域。

- 准确度高，低漂移，响应时间快
- 精研工业设计，全防护 IP65
- 符合 UL94V-0 防火标准，高等级抗振功能
- 使用寿命长，工业级抗干扰能力
- 安装方便，可现场修正参数设置
- 独有的过滤器的设计，可以有效的减小风速对测量的误差，延长探头的使用寿命
- CE 认证





二. 技术参数

供　　电：电流输出型 DC 24V（22V～26V）
　　电压输出型 DC 24V（12V～24V）
　　网络输出型 DC 24V（12V～24V）

功　　耗：电流输出≤1.2W
　　电压输出≤0.48W
　　网络输出≤0.48W
　　带显示增加 0.12W

量　　程：湿度：0%RH～100%RH　□
　　温度：-40℃～120℃（具体量程见产品标签）

准确度等级：

A 级：　湿度±2%RH　(5%RH～95%RH,25℃)
　　温度±0.3℃（25℃）

B 级：湿度±3%RH　(5%RH～95%RH,25℃)
　　温度±0.3℃（25℃）

电路工作温度：-20℃～60℃

探头工作温度：-40℃～120℃

长期稳定性：湿度：≤1%RH/y
　　温度：≤0.1℃/y

响应时间：湿度：≤4s（1m/s 风速）
　　温度：≤15s（1m/s 风速）

输出信号：电流型：4mA～20 mA
　　电压型：0V～5V/0V～10V
　　网络型：RS485/RS232

安装方式：壁挂式：固定墙面
　　分体式：法兰或螺纹安装
　　管道式：法兰或螺纹安装

外壳材质：ABS PA765A，　符合 UL94V-0 防火标准

产品重量：ABS 壁挂型 约 210g，金属壁挂型 约 255g
　　ABS 管道型 约 240g，金属管道型 约 460g

三. 外形、接线

外形尺寸：104.5mm×82mm×40.5mm（不含探头部分）

1. 壁挂式

W 型（ABS）

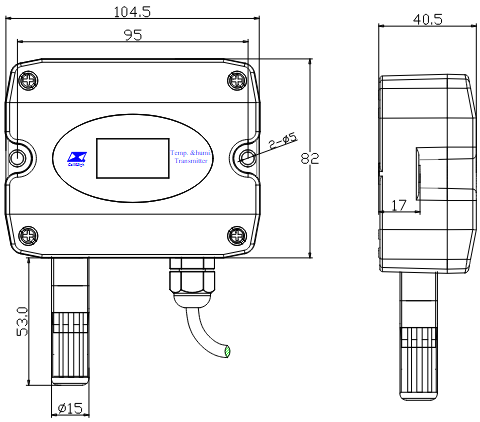

W6 型（金属）

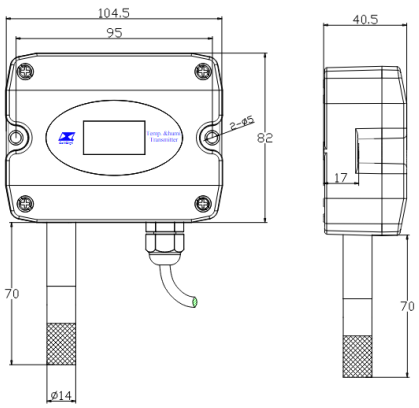

2. 管道式

D 型（ABS）

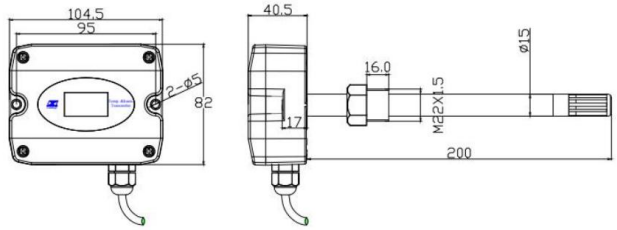

D5（金属）

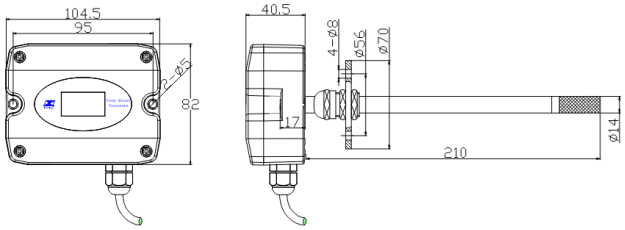

D6（金属）

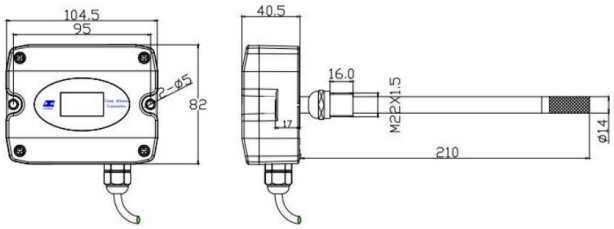

3. 分体式

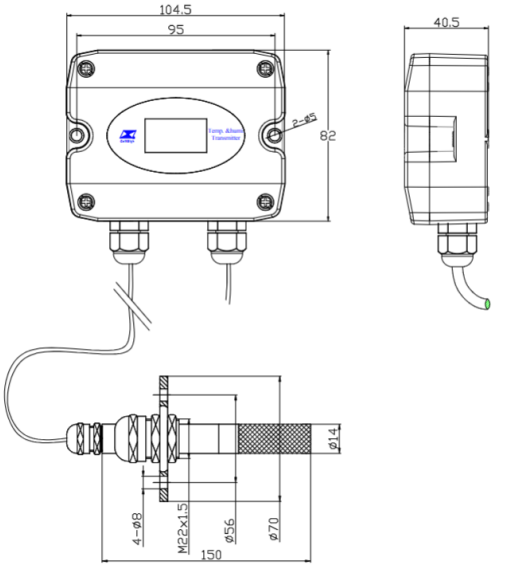

接线说明：（任何错误接线均有可能对变送器造成不可逆损坏）

V+： 红色（电源+） V-： 黑色(电源-)

T+: 黄色（温度电流或电压输出）

H+：蓝色（湿度电流或电压输出）

注：电流型：JWSK-16ACXX

电压型：JWSK-16VBXX JWSK-16VCXX

V+：红色（电源+） V-：黑色(电源-)

TX/A+：黄色（RS485 的信号正 A / RS232 的接收端）

RX/B-：蓝色（RS485 的信号负 B / RS232 的发送端）

注：RS485：JWSK-16W1XX

RS232：JWSK-16W2XX

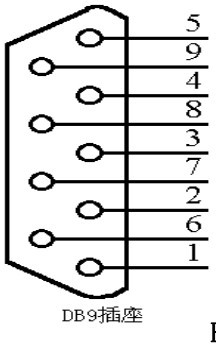

DB9 端子输出定义如下：

2 脚：TX/A+ --黄色

3 脚：RX/B- --蓝色

5 脚：V- --黑色

RS232 接线图

四.安 装

安装步骤：

1、壁挂型时：变送器两侧有 2 个Φ4 的安装孔，用标配的膨胀螺钉和螺钉将其固定于墙面。

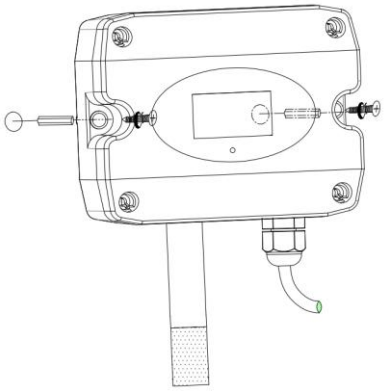

2、管道型：

金属管道式：用法兰上的 4 个Φ8 的孔固定在墙面或管道上（选配法兰），探头用 M22×1.5 的安装螺纹固定在墙面或管道上（选配螺纹）；

ABS 管道式：用探头上的法兰上的 4 个Φ4.3 的孔固定在墙面或管道上。

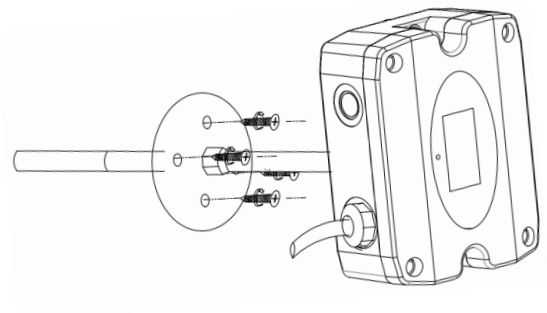

3、分体型时：变送器两侧有 2 个Φ4 的安装孔，用标配的膨胀螺钉和螺钉将其固定于墙面；探头用法兰上的 4 个Φ8 的孔固定在墙面或管道上（选配法兰），探头用 M22×1.5 的安装螺纹固定在墙面或管道上（选配螺纹）。

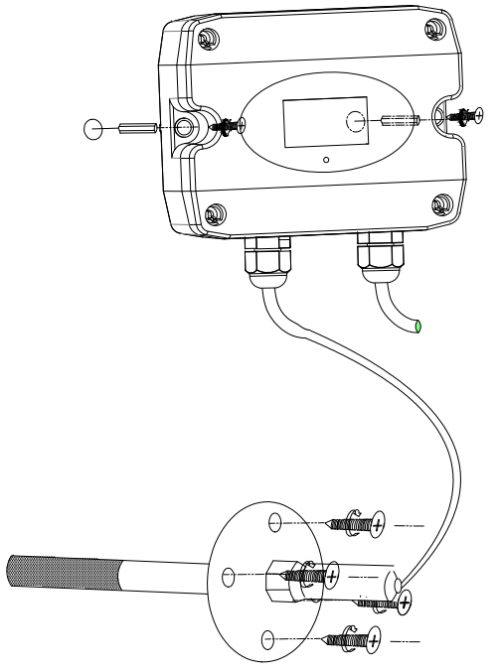

4、用变送器电缆线连接到采集设备。

注：金属安装螺纹尺寸为 M22×1.5

安装位置：

1、变送器应尽量垂直放置，保证安装墙面时，传感器在变送器的下方（变送器上的字体为正方向）；

2、安装高度为人体坐高或主要要求测量的环境区域。

安装注意事项：

1、避免在易于传热且会直接造成与待测区域产生温差的地带安装，否则会造成温湿度测量不准确。

2、安装在环境稳定的区域,避免直接光照,远离窗口及空调、暖气等设备,避免直对窗口、房门。

3、尽量远离大功率干扰设备，以免造成测量的不准确,如变频器、电机等。

五.使　用

1、电流或电压信号输出：仔细检查，确保接线正确后，接通 DC 24V，用万用表测量时就会输出对应的电流或电压值。

2、网络输出型：仔细检查，确保接线正确后，通过 RS485 转换模块（485 输出）或者直接（232 输出）连接 PC 机 RS232 串口，接通 DC 24V 或 12V 电源，可通过测试软件查看温湿度值。（详见本产品通讯协议）

3、如想拆卸变送器，必须先断开电源，然后进行拆卸。

4、此变送器为室内型，变送器内部避免有水进入，以免造成损坏。

5、带液晶显示的变送器，通电，可直接观察显示是否正确。

六.注意事项

1、使用前请认真阅读本说明书，确保接线正确。任何错误接线均有可能对变送器造成不可逆损坏。

2、避免在易于传热且会直接造成与待测区域产生温差的地带安装，否则会造成温湿度测量不准确。

3、防止化学试剂、油、粉尘等直接侵害传感器，勿在结露、极限温度环境下长期使用。请勿进行冷、热冲击。

4、本产品是电子产品，报废会产生环境污染，报废时应遵循国家电子器件报废相关标准。

七、保　养

1、变送器长时间使用会产生偏移，为保证测量准确度，最好每年校准 1 次。

2、如传感器过滤器为金属材质，可在使用 2～3 个月后拆卸，对过滤网进行清洗，使测量环境流通正常。

八、运输、存储

1、变送器尽量避免震动，轻拿轻放。

2、长时间存储条件：10℃～40℃；20%RH～50%RH。

九、开箱检查

1、打开包装后，检查变送器外观是否完好。

2、变送器 1 支，说明书 1 份，合格证 1 张，胀塞 2 个，螺钉 2 个。

十、故障分析与排除

1、模拟输出时，如变送器输出为 0，或输出值不在量程之内，请检查接线是否正确，是否牢固。

2、网络输出时，如变送器通讯不上，请检查接线是否正确，是否牢固；通讯测试软件是否设置正确（波特率，数据位，停止位校验方式，流量控制。 产品出厂默认为：，9600，8，1，n，无。

3、如不是上述原因，请与厂家联系。